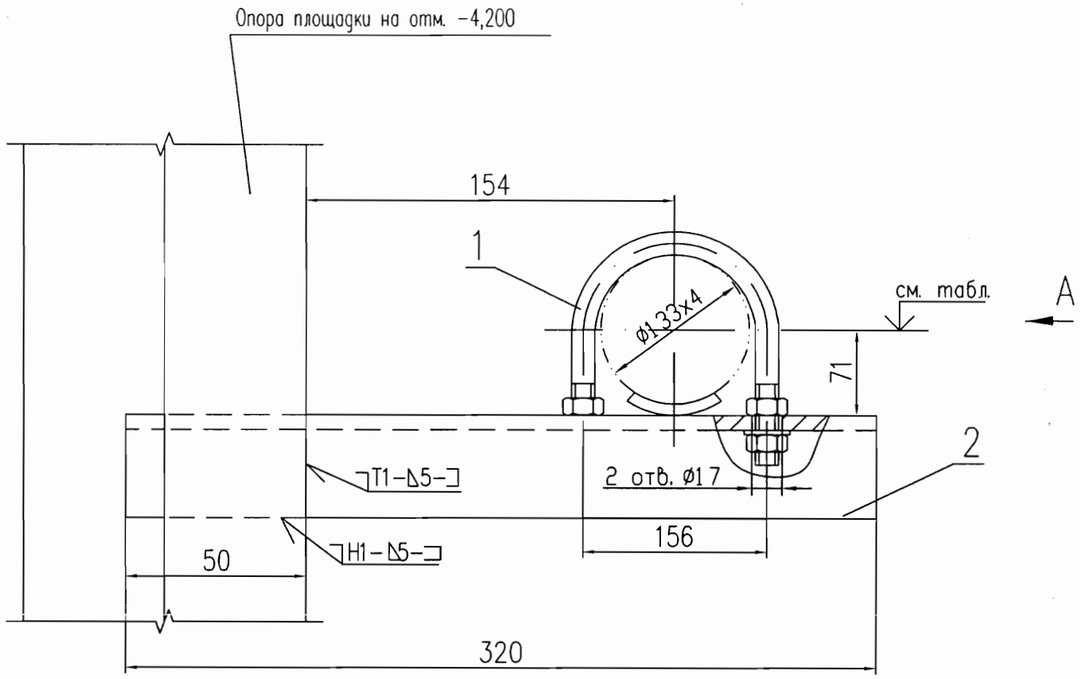

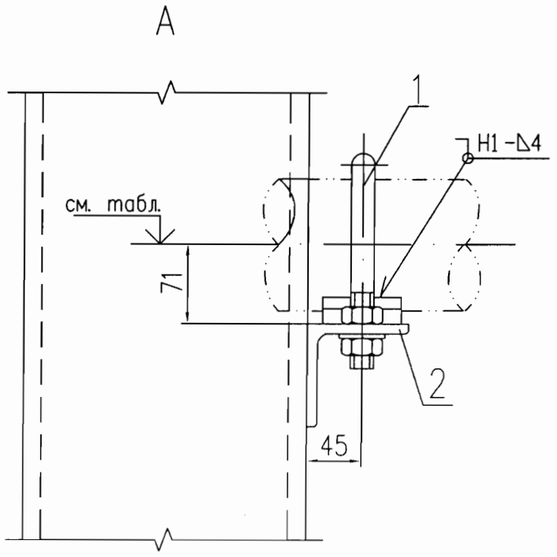

Спецификация

Поз.	Обозначение	Наименование	Кол.	Материал	Масса, кг		Примечание
					ед.	общ.	
1	17 ОСТ34-10-620-93	Опора 133У	1	Сборный	0,87	0,87	
2	ГОСТ 8509-93	Уголок 75х75х6 L=320	1	Ст3сп5 ГОСТ 535-2005	2,2	2,2	
	ГОСТ 9467-75	Наплавленный металл		УОНИИ 13/45		0,1	
						Итого:	3,07 кг

Таблица

N опоры	Отметка трубы
118	-5,280
40, 119	-4,800

1. Спецификация составлена на один комплект.
2. Изготовить 2 комплекта каждой из опор.
3. Монтажно-сборочный чертеж N 09062-26-00-ТМ6 л.3-10.
4. Сварку производить по ГОСТ 5264-80 электродом Э-42А ГОСТ 9467-75.
5. Поверхности скольжения зачистить до металлического блеска и натереть графитом.
6. Отверстия ø17 выполнить по месту.

ОАО «НИАЭП»
АРХИВНЫЙ ЭКЗ.
Инв. № 40845

Инв.N подл. | 0109062.296 | Подпись и дата | Взам. инв.N

4	—	зам.	258-12		19.04	
Изм.	Кол. уч.	Лист	N док.	Подп.	Дата	
Н. контр.		Ермина			27.04	
Проверил		Богомольная			23.04	
Разраб.		Кармазина			19.04	

Подпись ответственного:

09062-26-00-ТМ6

Ростовская АЭС энергоблок N 3

РДЭС. Ячейки N 1, 2, 3

Стадия	Лист	Листов
Р	69	

Опора скользящая направляющая N° 40, 118, 119

ЗАО "Сельэнергопроект" Москва 2012

File- 09062-26-00-ТМ6-69 изм 4